Микросхема интегральная	КР249КН8А АДБК.431160.344 ТУ

Особенности:
- Напряжение коммутации не более 60 В;
- Напряжение изоляции не менее 5000 В;
- Коэффициент передачи по току не менее 0,5.

Применение:
- в качестве ключа с электрической изоляцией между входными и выходными выводами микросхемы.

Схема электрическая принципиальная

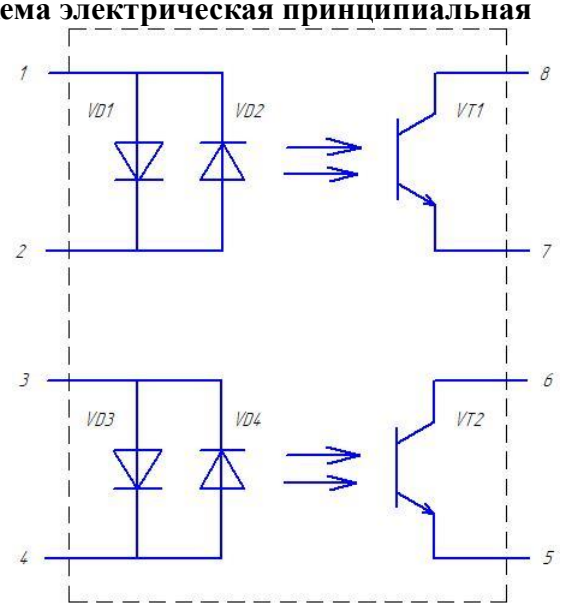

У80.073.103 ГЧ

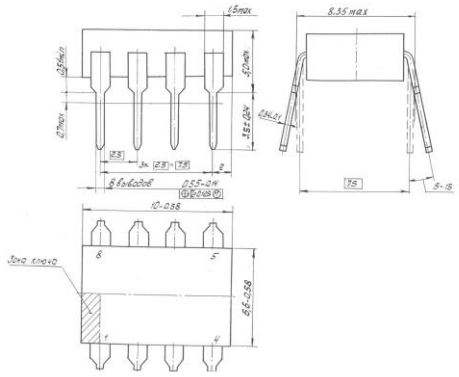

№ вывода	Назначение
1, 2	Анод (катод) с/д (1 канал)
3, 4	Анод (катод) с/д (2 канал)
5	Эммитер транзистора (2 канал)
6	Коллектор транзистора (2 канал)
7	Эммитер транзистора (1 канал)
8	Коллектор транзистора (1 канал)

ЭЛЕКТРИЧЕСКИЕ ПАРАМЕТРЫ

Наименование параметра, единица измерения (режим измерения)	Буквенное обозначение	Норма		Температура, ^{O}C	Примечание
		Не менее	Не более		
Выходное остаточное напряжение, В (Iвх= ±10 мА, Iком= 2 мА)	Uвых.ост	-	0,4	От минус 45 до 75	
Входное напряжение, В (Iвх = ±10 мА)	Uвх	-	1,8	От минус 45 до 75	
Напряжение изоляции, В	Uиз	5000	-	25	

Наименование параметра, единица измерения (режим измерения)	Буквенное обозначение	Норма		Температура, ^{O}C	Примечание
		Не менее	Не более		
Ток утечки на выходе, мкА (Uком= 60 В)	Iут.вых	-	10	25	
		-	100	70	
Коэффициент передачи по току (Uком= 10 В, Rн= 1,2 кОм, Iвх=±10 мА)	Ki	0,5	-	От минус 45 до 75	
Время задержки распространения сигнала при включении, мкс (при Rн= 100 Ом, Iвх.и= 10 мА, tвх.и= 5 мкс, f= 10 кГц, Uком= 10 В, tф.вх= tсп.вх= 0,1 мкс)	$t^{1,0}$зд.р.	-	4	25	
Время задержки распространения сигнала при выключении, мкс (при Rн= 100 Ом, Iвх.и= 10 мА, tвх.и= 5 мкс, f= 10 кГц, Uком= 10 В, tф.вх= tсп.вх= 0,1 мкс)	$t^{0,1}$зд.р.	-	4	25	
Сопротивление изоляции, Ом (Uиз= 500 В)	Rиз	$1 \cdot 10^{12}$	-	25	
Проходная емкость, пФ	Спр	-	5	25	

ПРЕДЕЛЬНО-ДОПУСТИМЫЕ ЗНАЧЕНИЯ РЕЖИМОВ

Наименование параметра, единица измерения (режим измерения)	Буквенное обозначение	Норма		Примечание
		Не менее	Не более	
Коммутируемое напряжение, В	Uком	10	60	
Входной ток, мА	Iвх	±10	±15	
Импульсный входной ток при скважности 2 и tи=10 мс, мА	Iвх.и		±20	
Импульсный входной ток при скважности 5 и tи=10 мкс, мА	Iвх.и		±100	
Коммутируемый ток, мА	Iком		4	
Рассеиваемая мощность одним каналом, мВт	Ррас		34	

Диапазон рабочих температур от минус 45 до 70°С. Повышенная предельная температура среды 85°С. Изменение температуры среды от минус 60 до 85°С.

Гарантийная наработка 25000 ч в пределах гарантийного срока хранения.

Гарантийный срок хранения — 12 лет со дня изготовления.

Обозначение микросхем при заказе и в конструкторской документации другой продукции: Микросхема КР249КН8А АДБК.431160.344 ТУ.

302040 РОССИЯ г. Орел, ул. Лескова, 19, АО «ПРОТОН»
Телефон: (4862) 49-85-43; Факс: (4862) 49-85-36; e-mail: sktb@proton-orel.ru