Транзисторные оптопары с выходом Дарлингтона	АОТ185А АДКБ.432220.374 ТУ

Особенности:
- высокое напряжение изоляции до 12000 В.

Применение:
- коммутация цепей постоянного тока с гальванической развязкой между входом и выходом в радиоэлектронной аппаратуре
- промышленная автоматика
- измерительная техника
- электрические бытовые приборы

Схема электрическая принципиальная:

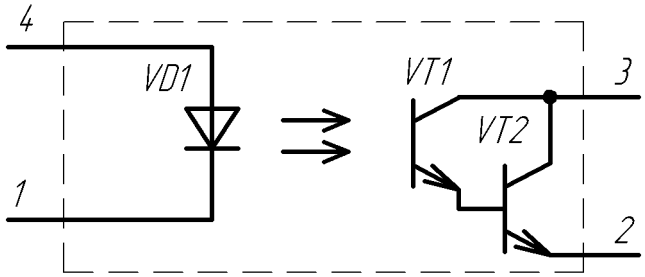

№ вывода	Назначение
1	Катод с/д
2	Эммитер транзистора
3	Коллектор транзистора
4	Анод с/д

КЕНС.432222.014ГЧ

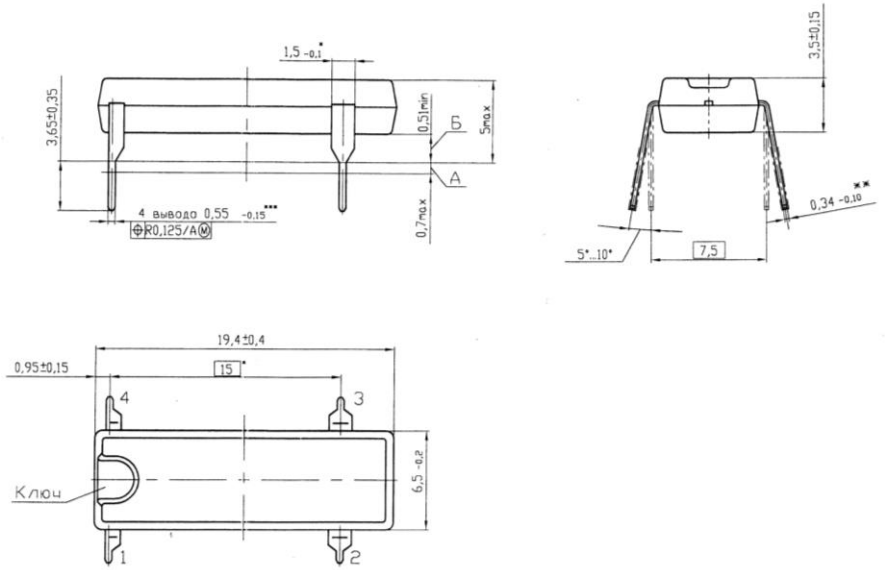

ЭЛЕКТРИЧЕСКИЕ ПАРАМЕТРЫ ОПТОПАР

Наименование параметра (режим измерения), единица измерения	Буквенное обозначение	Норма		Температура, ^{o}C	Примечание
		не менее	не более		
Входное напряжение, В (при Iвх=10 мА)	Uвх	1,0	1,6	25±10, 85±3	
			1,8	минус 45±3	
Выходное остаточное напряжение, В (при Iвх = 20 мА и Iвых = 2,0 мА)	Uвых.ост		1,5	25±10, 85±3, минус 45±3	

Наименование параметра (режим измерения), единица измерения	Буквенное обозначение	Норма		Температура, ^{O}C	Примечание
		не менее	не более		
Ток утечки на выходе, мкА (при Iвх = 0 и Uком = 10 В)	Iут.вых		1,0	25±10, минус 45±3	
			100	85±3	
Напряжение пробоя, В (при Iвых=1,0 мА)	Uпроб	30		25±10	
Напряжение изоляции, В	Uиз	9000		25±10	1
Сопротивление изоляции, Ом (при Uиз = 500 В)	Rиз	10^{11}		25±10	
Коэффициент передачи по току, % (при Iвх=10мА, Uвых=1,5В)	Ki	300		25±10, 85±3, минус 45±3	
Время задержки распространения сигнала при включении и выключении, мкс (при Iвх=10мА, Uвых=10В, Rн=100 Ом)	$t^{1,0}$зд.р $t^{0,1}$зд.р		150	25±10	
Примечание: 1 Напряжение изоляции измеряется при относительной влажности ≤ 50 % в течение 1 мин., контролируемый ток I ≤ 10 мкА.					

ПРЕДЕЛЬНО-ДОПУСТИМЫЕ ЗНАЧЕНИЯ ЭЛЕКТРИЧЕСКИХ РЕЖИМОВ

Наименование параметра (режим и условия измерения), единица измерения	Буквенное обозначение	Норма	
		не менее	не более
Максимально-допустимое выходное напряжение, В	Uвых		30
Максимально-допустимое входное обратное напряжение, В	Uвх.обр		3,5
Максимально-допустимое напряжение изоляции, при t=1с, В	Uиз		12000
Максимально-допустимый входной ток, при Q=2, мА	Iвх	10	40
Максимально-допустимый импульсный входной ток, при $t_{имп}$=1 мкс, мА	Iвх.и		500
Максимально-допустимый выходной ток, мА	Iвых		50

Диапазон рабочих температур: от минус 45°C до 85°C. Изменение температуры среды: от минус 60°C до 85°C.

Микросхемы пригодны для монтажа в аппаратуре методом групповой пайки и паяльником. При пайке паяльником температура стержня паяльника должна быть не более 360°C, время пайки не более 10с. Расстояние от корпуса до места лужения и пайки (по длине вывода) не менее 1,5 мм. Температура припоя не выше 265°C. Число допустимых перепаек выводов микросхемы при проведении монтажа (сборочных операций) - 2.

Гарантийная наработка не менее 25 000 ч в пределах гарантийного срока хранения.

Интенсивность отказов в течение наработки не более $1 \cdot 10^{-6}$ 1/ч

Гарантийный срок хранения — 10 лет с даты изготовления (перепроверки).