Серия двухканальных транзисторных оптопар	249КП45АР АЕНВ.431160.433 ТУ
Перечень ЭКБ 22-2020 с. 8	

Особенности

- выходное напряжение 60 В;
- выходной ток: 10 мА;
- ток управления 0…16 мА;
- 1500 В напряжение изоляции;
- 8-выводной металлокерамический корпус типа DIP8 (2101.8-7).

Применение

- гальваническая развязка;
- источники и цепи бортового питания;
- системы передачи информации;
- импортозамещение

Аналоги

ILD207T, ILD213T, ILD217T, ILD755-1

Общий вид и расположение выводов микросхемы

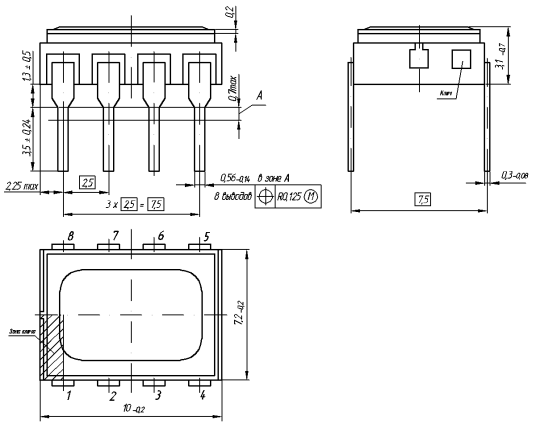

Электрическая схема

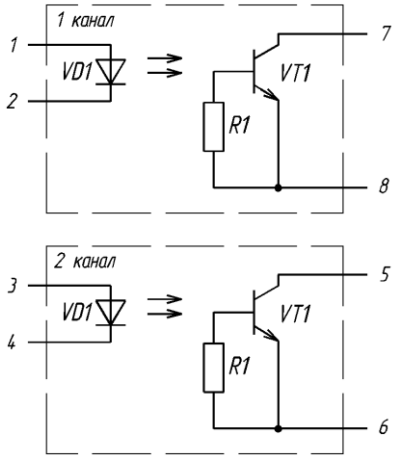

ЭЛЕКТРИЧЕСКИЕ ПАРАМЕТРЫ (25°С)

Наименование параметра, единица измерения (режим измерения)	Буквенное обозначение	Норма		Примечания
		не менее	не более	
Входное напряжение, В ($I_{ВХ}$ = 10 мА)	$U_{ВХ}$	0,9	1,7	
Напряжение изоляции, В ($I_{ут.вх-вых}$ ≤ 10 мкА, t=5 с)	$U_{из}$	1500	–	
Выходное остаточное напряжение, В ($I_{ВХ}$ = 10 мА)	$U_{вых.ост}$	-	0,4	
Сопротивление изоляции, Ом ($U_{из}$ = 500 В)	$R_{из}$	$5\cdot10^{10}$	–	
Ток утечки на выходе, мкА, ($I_{ВХ}$ = 0,0 мА)	$I_{ут.вых}$	–	5	
Время включения, мкс ($I_{ВХ}$ = 10 мА, $U_{КОМ}$ = 5 В)	$t_{вкл.}$	-	5	
Время выключения, мкс ($I_{ВХ}$ = 10 мА, $U_{КОМ}$ = 5 В)	$t_{выкл.}$	-	20	

ПРЕДЕЛЬНО-ДОПУСТИМЫЕ РЕЖИМЫ ЭКСПЛУАТАЦИИ

Наименование параметров, единица измерения	Буквенное обозначение	не менее	не более	Примечания
Коммутируемое напряжение, В	$U_{КОМ}$	0	60	
Постоянный коммутируемый ток, мА	$I_{КОМ}$	0	10	
Входной ток, мА	$I_{ВХ}$	0	16	

УРОВЕНЬ СТОЙКОСТИ К СПЕЦИАЛЬНЫМ ФАКТОРАМ

7.$И_1$	7.$И_6$	7.$И_7$	7.$И_8$	7.$С_1$	7.$С_4$	7.$К_1$	7.$К_4$
2Ус	2Ус	2Ус	0,001×1$У_С$	1Ус	0,5×1Ус	0,3×1К	0,1×1К

Гамма-процентная наработка T_γ при γ = 99 % при температуре окружающей среды не более (65±5) ºС - не менее 100 000 ч

Гамма - процентный срок сохраняемости $T_{c\gamma}$ при γ = 99 % - 25 лет.