ДВУХКАНАЛЬНЫЕ ТРАНЗИСТОРНЫЕ ОПТОПАРЫ	249КП1, 249КП1 «ОСМ» ІХ3.438.000 ТУ

Применение

- предназначены для использования в качестве бесконтактных ключевых элементов в схемах, требующих электрической изоляции входных и выходных цепей.

Схема расположения выводов в корпусе 401.14-5

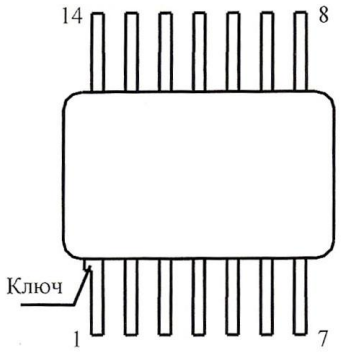

Электрическая схема

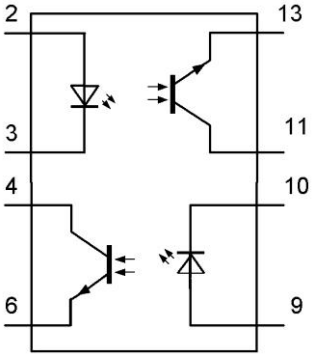

Таблица назначения выводов

Номер вывода		Цепь
I канал	II канал	
2	9	Анод излучающего диода
3	10	Катод излучающего диода
13	6	Эмиттер транзистора (n-p-n)
11	4	Коллектор транзистора

ЭЛЕКТРИЧЕСКИЕ ПАРАМЕТРЫ

Наименование параметра, единица измерения, (режим измерения)	Буквенное обозначение	Норма		Температура,°С
		не менее	не более	
Напряжение изоляции, В	Uиз	100	-	25
Ток утечки, мкА (Uком=30В)	Iут.вых	-	10	25
			100	100
Входное напряжение, В (Iвх=10мА)	Uвх	-	1,5	25
Выходное остаточное напряжение, В (Iком=2мА, Iвх=10 мА)	Uвых.ост	-	0,4	от минус 60 до 100
Коэффициент передачи по току (Iвх=10мА, Uком=10В, Rн=1200 Ом)	Ki	0,5	-	от минус 60 до 100
Время задержки распространения сигнала при включении, мкс (Iвх=10 мА, t вх.и=5 мкс, f = 10 кГц, Uком = 10 В, Rн = 100 Ом)	$t^{1,0}_{зд.р}$	-	4	от минус 60 до 100
(Iвх=10 мА, t вх.и=10 мкс, f = 10 кГц, Iком = 2 мА, Rн = 1000 Ом)			8	
Время задержки распространения сигнала при выключении, мкс (Iвх= 10 мА, Uком = 10 В, f = 10 кГц, t вх.и = 5 мкс, Rн = 100 Ом)	$t^{0,1}_{зд.р}$	-	4	от минус 60 до 100
(Iвх= 10 мА, Iком = 2 мА, f = 10 кГц, t вх.и = 10 мкс, Rн = 1000 Ом)			25	
Сопротивление изоляции, Ом (Uиз =100 В)	Rиз	$5 \cdot 10^8$	-	от минус 60 до 100
Проходная емкость, пФ	Cпр	-	5	от минус 60 до 100

ПРЕДЕЛЬНО-ДОПУСТИМЫЕ РЕЖИМЫ ЭКСПЛУАТАЦИИ

Входной ток Iвх.IF		Максимальный входной импульсный ток Iвх. и $I_{F\,(PK)}$		Максимальное обратное входное напряжение Uвх.обр	Максимальное напряжение коммутации Uком	Максимальный ток коммутации Iком	Максимальная рассеиваемая мощность одним каналом P	Рабочий диапазон температур T	
		@t≤10мс Q=2	@t≤0,1 мс Q=10						
мА (mA)		мА (mA)	мА (mA)	В (V)	В (V)	мА (mA)	мВт (mW)	°С	°С
min	max	max	max	max	max	max	max	min	max
10	15	20	25	3,5	30	5	34	-60	100