Коммутатор постоянного и переменного тока с гальванической оптоэлектронной развязкой	249КП32У АЕНВ.431160.430 ТУ
Перечень ЭКБ 22-2020 с. 7	

Особенности

- коммутируемое напряжение ± 400 В;
- коммутируемый ток: ± 100 мА;
- ток управления 5…25 мА;
- 500 В напряжение изоляции;
- 8-выводной металлокерамический корпус типа 5140.8-АН3 (QLCC 6/8 -1).

Применение

- замена электромагнитных реле;
- телекоммуникационная техника;
- аналоговые мультиплексоры;
- импортозамещение

Аналоги

TLP199D, TLP209D, ASSR-301C, ASSR-3210, ASSR-4118, G3VM-401G

Общий вид и расположение выводов микросхемы

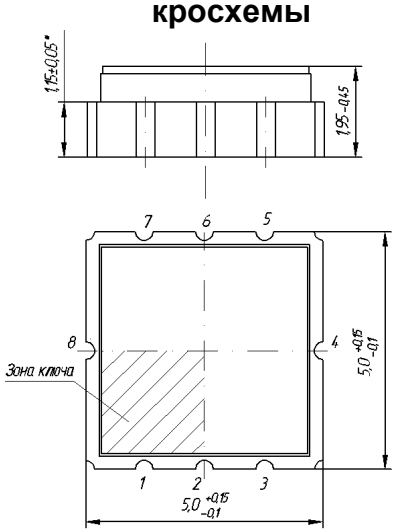

Электрическая схема

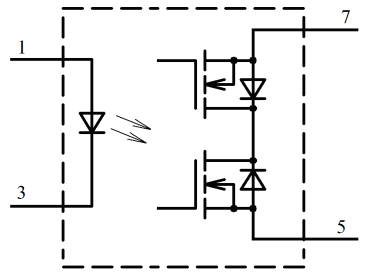

Расположение выводов

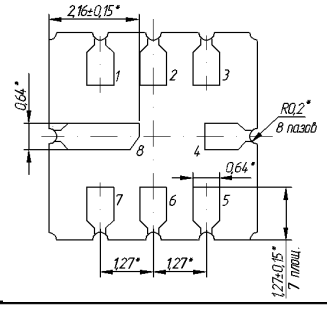

ЭЛЕКТРИЧЕСКИЕ ПАРАМЕТРЫ (25°С, Iвх = 5 мА)

Наименование параметра	Обозн.	Ед. изм.	мин.	макс.	Примечание
Входное напряжение	Uвх	В	0,9	1,7	
Выходное сопротивление в открытом состоянии	Rотк	Ом	-	30	
Ток утечки на выходе в закрытом состоянии	Iут	мкА		5,0	Iвх = 0 мА
Напряжение изоляции	Uиз	В	500		t = 5 с
Сопротивление изоляции	Rиз	Ом	$5\cdot10^9$		Uиз = 500 В
Время включения	Твкл	мс		2	Iвх = 10 мА, Uком = 10 В, Rн = 200 Ом
Время выключения	Твыкл	мс		1	

ПРЕДЕЛЬНО-ДОПУСТИМЫЕ РЕЖИМЫ ЭКСПЛУАТАЦИИ

Параметры режима	Ед. изм.	Мин.	Макс.	Примечание
Напряжение коммутации	В	-400	400	
Ток коммутации	А	-0,1	0,1	
Входной ток во включенном состоянии	мА	5	25	
Входной импульсный ток	мА	-	150	Тимп = 200 мс
Входное напряжение в выключенном состоянии	В	-3,5	0,8	
Рабочий диапазон температур	°С	-60	125	

УРОВЕНЬ СТОЙКОСТИ К СПЕЦИАЛЬНЫМ ФАКТОРАМ

7.И$_1$	7.И$_6$	7.И$_7$	7.И$_8$	7.С$_1$	7.С$_4$	7.К$_1$	7.К$_4$	7.К$_{11}$, 7.К$_{12}$
2Ус	2Ус	2Ус	0,007×1У$_С$	1Ус	1Ус	1К	1К	15 МэВ·см^2/мг

Наработка до отказа $T_н$ при температуре окружающей среды не более (65±5) ºС - не менее 100 000 ч.

Гамма - процентный срок сохраняемости $T_{сγ}$ при γ = 99 % - 25 лет.