| Коммутатор постоянного и переменного тока с гальванической оптоэлектронной развязкой | 249КП30У АЕНВ.431160.430 ТУ |
|---|---|
| Перечень ЭКБ 22-2020 с. 6 | |

### Особенности

- коммутируемое напряжение ± 60 В;
- коммутируемый ток: ± 200 мА;
- ток управления 5…25 мА;
- 500 В напряжение изоляции;
- 8-выводной металлокерамический корпус типа 5140.8-АН3 (QLCC 6/8 -1).

### Применение

- замена электромагнитных реле;
- телекоммуникационная техника;
- аналоговые мультиплексоры;
- импортозамещение

### Аналоги

TLP173A, KCP1017, CPC1117N, ASSR-1218, ASSR-1219, CPC1106N, VO1400AE

### Общий вид и расположение выводов микросхемы

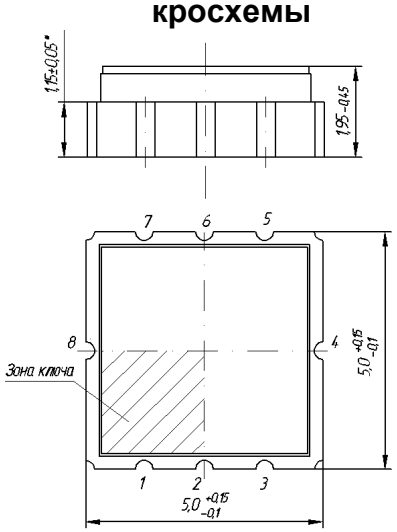


### Электрическая схема

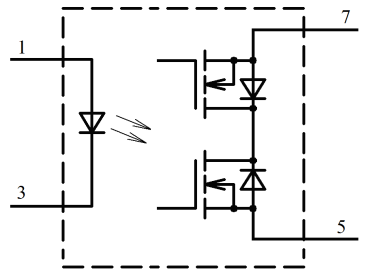

### Расположение выводов

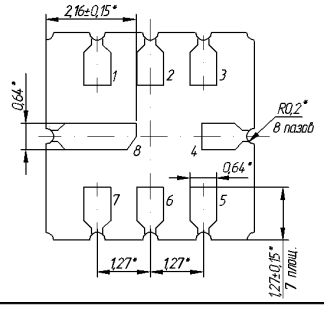


## ЭЛЕКТРИЧЕСКИЕ ПАРАМЕТРЫ (25°С, Iвх = 5 мА)

| Наименование параметра | Обозн. | Ед. изм. | мин. | макс. | Примечание |
|---|---|---|---|---|---|
| Входное напряжение | Uвх | В | 0,9 | 1,7 | |
| Выходное сопротивление в открытом состоянии | Rотк | Ом | - | 5 | |
| Ток утечки на выходе в закрытом состоянии | Iут | мкА | | 5,0 | Iвх = 0 мА |
| Напряжение изоляции | Uиз | В | 500 | | t = 5 с |
| Сопротивление изоляции | Rиз | Ом | $5\cdot10^9$ | | Uиз = 500 В |
| Время включения | Твкл | мс | | 2 | Iвх = 10 мА, Uком = 10 В, Rн = 200 Ом |
| Время выключения | Твыкл | мс | | 1 | |

## ПРЕДЕЛЬНО-ДОПУСТИМЫЕ РЕЖИМЫ ЭКСПЛУАТАЦИИ

| Параметры режима | Ед. изм. | Мин. | Макс. | Примечание |
|---|---|---|---|---|
| Напряжение коммутации | В | -60 | 60 | |
| Ток коммутации | А | -0,2 | 0,2 | |
| Входной ток во включенном состоянии | мА | 5 | 25 | |
| Входной импульсный ток | мА | - | 150 | Тимп = 200 мс |
| Входное напряжение в выключенном состоянии | В | -3,5 | 0,8 | |
| Рабочий диапазон температур | °С | -60 | 125 | |

## УРОВЕНЬ СТОЙКОСТИ К СПЕЦИАЛЬНЫМ ФАКТОРАМ

| 7.И$_1$ | 7.И$_6$ | 7.И$_7$ | 7.И$_8$ | 7.С$_1$ | 7.С$_4$ | 7.К$_1$ | 7.К$_4$ | 7.К$_{11}$ , 7.К$_{12}$ |
|---|---|---|---|---|---|---|---|---|
| 2Ус | 2Ус | 2Ус | 0,007×1У$_С$ | 1Ус | 0,2×1Ус | 1К | 1К | 40 МэВ·см$^2$/мг |

Наработка до отказа $T_н$ при температуре окружающей среды не более (65±5) ºС - не менее 100 000 ч.

Гамма - процентный срок сохраняемости $T_{сγ}$ при $\gamma$ = 99 % - 25 лет.