Коммутатор постоянного тока с гальванической оптоэлектронной развязкой с функцией защиты выхода от перегрузки по короткому замыканию	249КП36Р АЕНВ.431160.430 ТУ
Перечень ЭКБ 22-2020 с. 7	

Особенности	Применение	Аналоги
- коммутируемое напряжение 60 В; - коммутируемый ток: 1 А; - ток управления 5…25 мА; - 1500 В напряжение изоляции; - 8-выводной металлокерамический корпус типа DIP8 (2101.8-7).	- замена электромагнитных реле; - телекоммуникационная техника; - аналоговые мультиплексоры; - импортозамещение	C63-10, CD20CDW, ZD24CC, ZD20CD

Электрическая схема

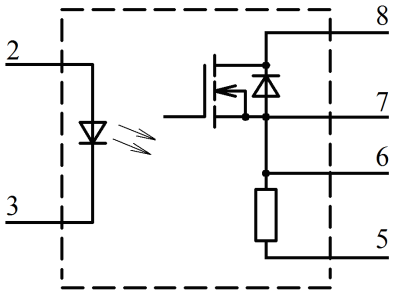

Общий вид и расположение выводов микросхемы

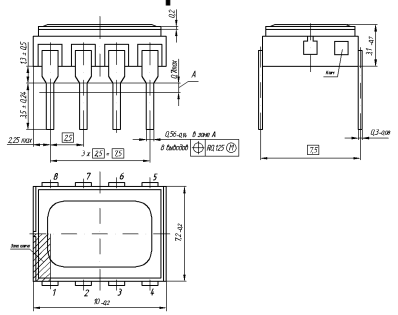

ЭЛЕКТРИЧЕСКИЕ ПАРАМЕТРЫ (25°С)

Наименование параметра	Обозначение	Ед. изм.	мин.	макс.	Примечание
Входное напряжение	Uвх	В	0,9	1,7	
Выходное сопротивление в открытом состоянии	Rотк	Ом	-	0,5	$I_{ВХ}$ = 5 мА, $I_{КОМ}$ =1,0 А
Ток утечки на выходе в закрытом сост.	Iут	мкА		5,0	$I_{ВХ}$ = 0 мА, $U_{КОМ}$ = 60 В
Напряжение изоляции	Uиз	В	1500		t = 5 с
Сопротивление изоляции	Rиз	Ом	$5\cdot10^9$		Uиз = 500 В
Время включения	Твкл	мс		2	$I_{ВХ}$ = 10 мА, $U_{КОМ}$=10 В, $R_Н$=200 Ом
Время выключения	Твык.	мс		1	

ПРЕДЕЛЬНО-ДОПУСТИМЫЕ РЕЖИМЫ ЭКСПЛУАТАЦИИ

Параметры режима	Ед. изм.	Мин.	Макс.
Напряжение коммутации	В	0	60
Ток коммутации	А	0	1
Входной ток во включенном состоянии	мА	5	25
Входной импульсный ток	мА	-	150
Входное напряжение в выключенном состоянии	В	-3.5	0.8
Рабочий диапазон температур	°С	-60	125

УРОВЕНЬ СТОЙКОСТИ К СПЕЦИАЛЬНЫМ ФАКТОРАМ

7.И$_1$	7.И$_6$	7.И$_7$	7.И$_8$	7.С$_1$	7.С$_4$	7.К$_1$	7.К$_4$	7.К$_{11}$, 7.К$_{12}$
2Ус	2Ус	2Ус	0,03×1У$_С$	1Ус	1Ус	1К	1К	15 МэВ·см^2/мг

Наработка до отказа $T_н$ при температуре окружающей среды не более (65±5) ºС - не менее 100 000 ч.

Гамма - процентный срок сохраняемости $T_{c\gamma}$ при γ = 99 % - 25 лет.
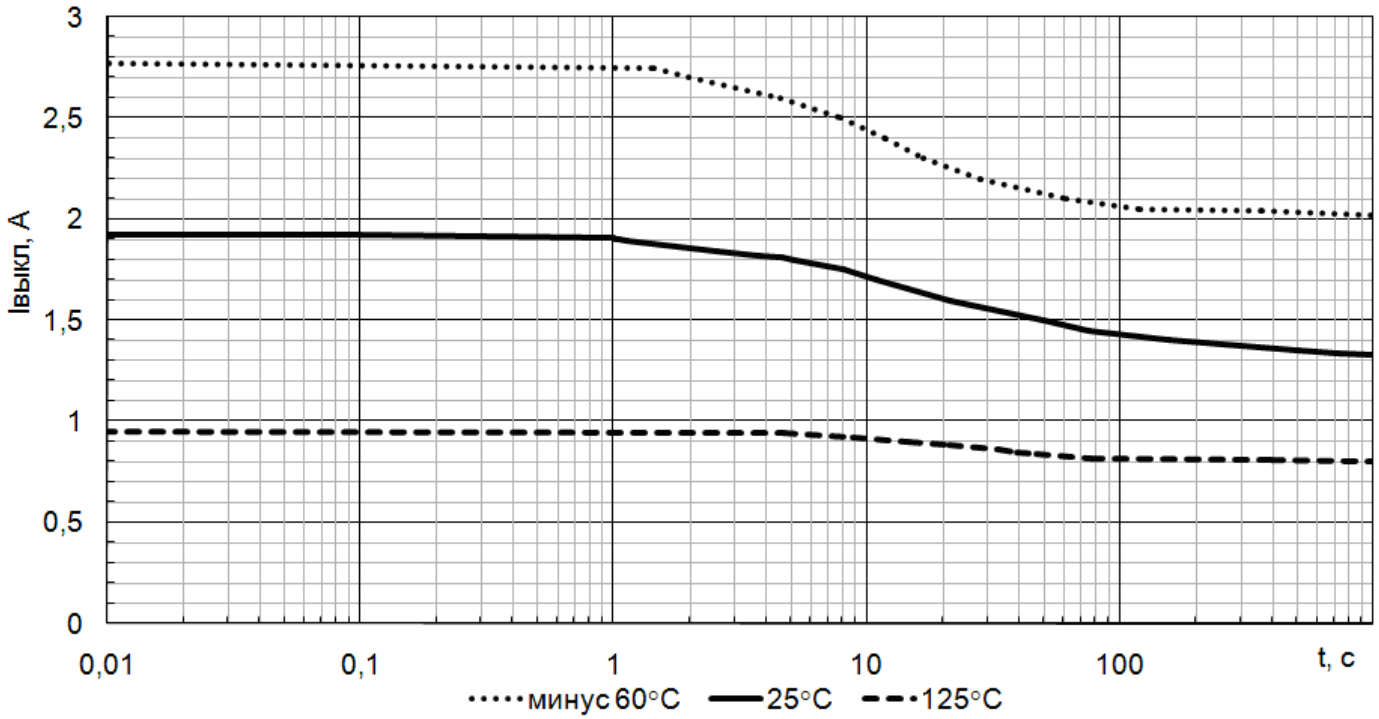
Зависимость тока короткого замыкания от длительности импульса в диапазоне рабочих температур