Коммутатор постоянного и переменного тока с гальванической оптоэлектронной развязкой	249КП34Р АЕНВ.431160.430 ТУ
Перечень ЭКБ 22-2020 с. 7	

Особенности	Применение	Аналоги
- коммутируемое напряжение ± 20 В; - коммутируемый ток: ± 2,5 А; - ток управления 5…25 мА; - 1500 В напряжение изоляции; - 8-выводной металлокерамический корпус типа DIP8 (2101.8-7).	- замена электромагнитных реле; - телекоммуникационная техника; - аналоговые мультиплексоры; - импортозамещение	PVN012, PVN013, TLP3543

Общий вид и расположение выводов микросхемы

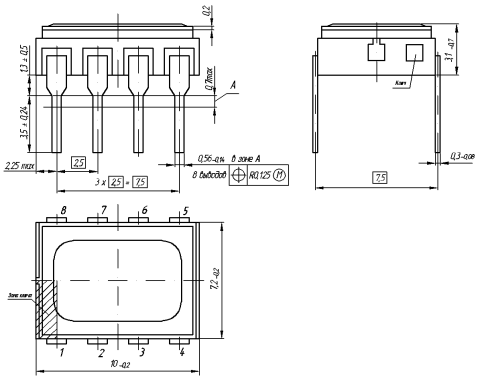

Электрическая схема

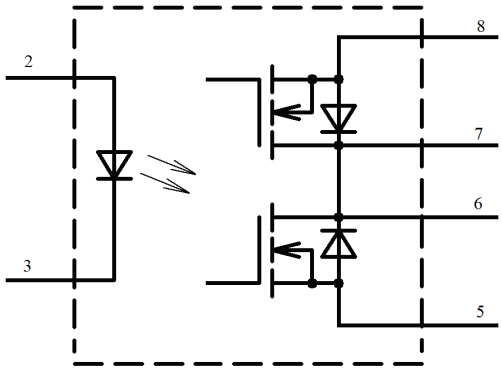

ЭЛЕКТРИЧЕСКИЕ ПАРАМЕТРЫ (25°С, Iвх = 5 мА)

Наименование параметра	Обозн.	Ед. изм.	мин.	макс.	Примечание
Входное напряжение	Uвх	В	0,9	1,7	
Выходное сопротивление в открытом состоянии	Rотк	Ом	-	0,15	
Ток утечки на выходе в закрытом состоянии	Iут	мкА		5,0	Iвх = 0 мА
Напряжение изоляции	Uиз	В	1500		t = 5 с
Сопротивление изоляции	Rиз	Ом	$5\cdot10^9$		Uиз = 500 В
Время включения	Твкл	мс		2	Iвх = 10 мА, Uком = 10 В, Rн = 200 Ом
Время выключения	Твыкл	мс		1	

ПРЕДЕЛЬНО-ДОПУСТИМЫЕ РЕЖИМЫ ЭКСПЛУАТАЦИИ

Параметры режима	Ед. изм.	Мин.	Макс.	Примечание
Напряжение коммутации	В	-20	20	
Ток коммутации	А	-2,5	2,5	
Входной ток во включенном состоянии	мА	5	25	
Входной импульсный ток	мА		150	Тимп = 200 мс
Входное напряжение в выключенном состоянии	В	-3.5	0.8	
Рабочий диапазон температур	°С	-60	125	

УРОВЕНЬ СТОЙКОСТИ К СПЕЦИАЛЬНЫМ ФАКТОРАМ

$7.И_1$	$7.И_6$	$7.И_7$	$7.И_8$	$7.С_1$	$7.С_4$	$7.К_1$	$7.К_4$	$7.К_{11}$, $7.К_{12}$
2Ус	2Ус	2Ус	$0{,}03\times1У_С$	1Ус	0,9×1Ус	1К	1К	60 МэВ·см²/мг

Наработка до отказа $Т_н$ при температуре окружающей среды не более (65±5) ºС - не менее 100 000 ч.

Гамма - процентный срок сохраняемости $Т_{сγ}$ при γ = 99 % - 25 лет.