Микросборка коммутатора сигналов ± 55 В / ± 1,5 А	249КП16Р АЕЯР.431160.816 ТУ
Перечень ЭКБ 22-2018 Раздел 1 п. 1 (с. 5)	Патент № 102164 от 23.09.2010

Особенности:

- коммутируемое напряжение: 55 В
- коммутируемый ток:
  Схема включения А: ±1,5 А
  Схема включения Б: 3,0 А
- выходное сопротивление транзистора в открытом состоянии:
  Схема включения А: 0,3 Ом
  Схема включения Б: 0,2 Ом
- ток управления 10…25 мА;
- 1500 В напряжение изоляции;
- 8-выводной DIP8 (2101.8-7.03).

Применение:

- замена электромагнитных реле;
- силовая электротехника;
- гальваническая развязка силовых цепей

Применение:

PS710B-1A NEC
CD00 Teledyne Relays
HSSR-7111 Avago

Габаритный чертеж корпуса

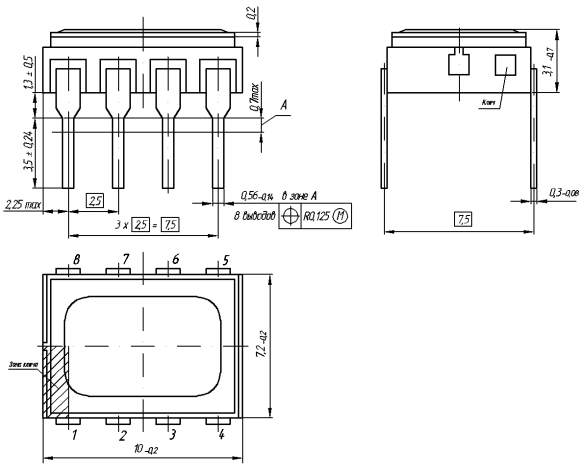

Схема включения А:

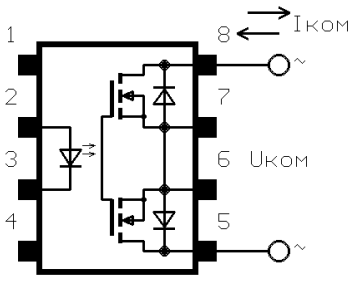

Схема включения Б:

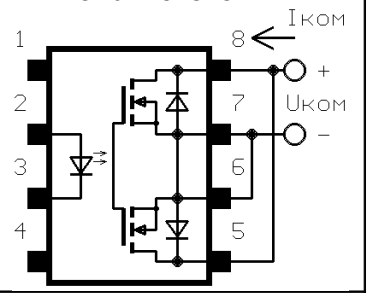

ЭЛЕКТРИЧЕСКИЕ ПАРАМЕТРЫ МОП - РЕЛЕ при 25°С

Наименование параметра		Обозн.	Ед. изм.	мин.	макс.	Режим измерения
Входное напряжение		$U_{ВХ}$	В	1,1	1,6	$I_{вх}$ = 10мА
Ток утечки на вых. в закрытом сост.		$I_{УТ}$	мкА	–	1,0	$U_{вх}$ = 0,8В, $U_{вых}$ = 55 В
Напряжение изоляции		$U_{ИЗ}$	В	1500	–	$I_{ут.вых}$ ≤ 50мкА; t = 10с
Вых. сопротивление в откр. сост.	Схема включения А	$R_{ОТК}$	Ом	–	0,3	$I_{вх}$ = 10мА, $I_{вых}$ = ±1,5 А, τ ≤ 100мс
	Схема включения Б			–	0,2	$I_{вх}$ = 10мА, $I_{вых}$ = 3 А, τ ≤ 100мс
Время включения		$T_{ВКЛ}$	мс	–	1,5	$I_{вх}$ =10мА, $U_{ком}$ = 5В, $R_н$ = 500 Ом, τ =10 мс
Время выключения		$T_{ВЫКЛ}$	мс	–	0,5	$I_{вх}$ =10мА, $U_{ком}$ = 5В, $R_н$ = 500 Ом, τ =10 мс

ПРЕДЕЛЬНО-ДОПУСТИМЫЕ И ПРЕДЕЛЬНЫЕ РЕЖИМЫ ЭКСПЛУАТАЦИИ

Параметры режима		Ед. изм.	предельно-допустимый		предельный		Примечание
			не менее	не более	не менее	не более	
Коммутируемое напряжение	Схема включения А	В	-55	55	–	–	
	Схема включения Б	В	0	55	–	–	
Ток коммутации	Схема включения А	А	-1,5	1,5	- 2,5	2,5	При Т ≤ 85°С
	Схема включения Б	А	0	3	0	4	
Вх. ток во включенном состоянии		мА	10	25	5	40	
Вх. импульсный ток		мА	–	–	–	70	$T_{имп}$ ≤20мс; Q ≥ 5
Вых. импульсный ток	Схема включения А	А	–	–	-2	2	$T_{имп}$ ≤500мкс; Q ≥ 5
	Схема включения Б	А	–	–	–	3	
Вх. напряжение в выключенном состоянии		В	-3,5	0,8	–	–	
Раб. диапазон температур		°С	-60	+125	–	–	

Параметры стойкости						
7.$И_1$	7.$И_6$	7.$И_7$	7.$С_1$	7.$С_4$	7.$К_1$	7.$К_4$
2Ус			1Ус		0,26×2К	0,11×2К

Наработка до отказа $T_н$ микросборок при γ = 97,5 % в пределах срока службы $T_{сл}$ = 25 лет при температуре окружающей среды не более 65 ºС должна быть не менее 100 000 ч и не менее 120 000 ч в облегченном режиме $I_{вх}$ не более 15 мА, $I_{ком}$ не более ± 1А (2 А) , $U_{КОМ}$ не более ± 40 В (40 В), температура не более (25 ± 10) ºС

Гамма - процентный срок сохраняемости $T_{сγ}$ при γ = 99 % при хранении в упаковке изготовителя в отапливаемом хранилище или хранилище с регулируемыми влажностью и температурой, или в местах хранения микросборок, вмонтированных в защищенную аппаратуру или находящихся в защищенном комплекте ЗИП - 25 лет