Микросборка трехканального двунаправленного оптоэлектронного переключателя для гальванически развязанных интерфейсов	2634ВВ014 АЕНВ.431290.465 ТУ

Особенности:
- оптоэлектронная гальваническая развязка 1500 В
- ТТЛ входы и выходы с открытым коллектором
- совместимость с ТТЛ и КМОП микросхемами
- передача данных до 5 МБод
- металлокерамический планарный корпус – 4112.16-1.

Применение
- изолированный интерфейс RS-485

Аналог
Функциональный аналог ADuM24
(ф. Analog Device)

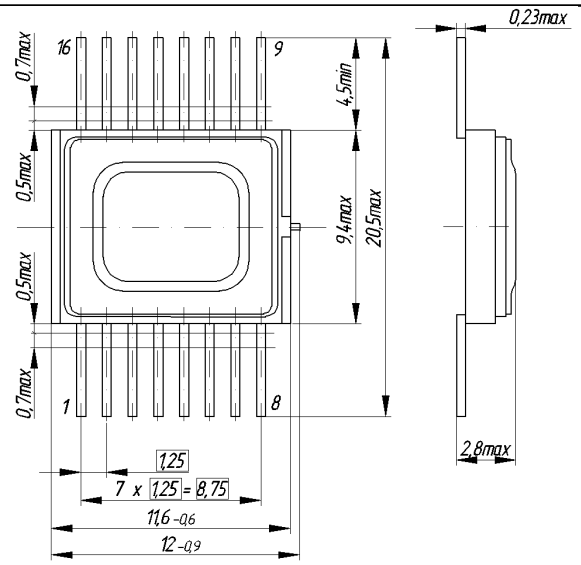

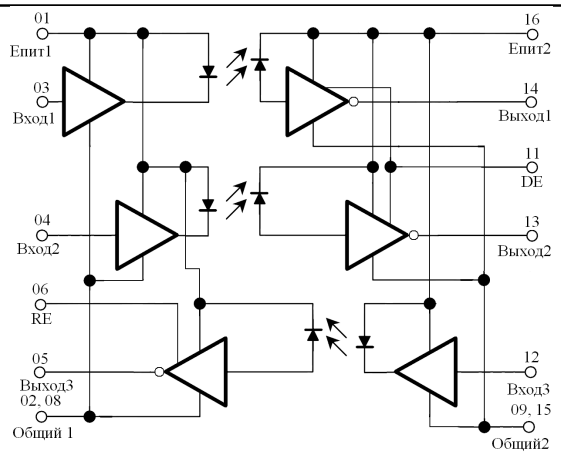

Для устойчивой работы микросхемы необходимо включать конденсаторы 0,1 мкФ между выводами 1 – (2,9) и 16 – (9,15).

ЭЛЕКТРИЧЕСКИЕ ПАРАМЕТРЫ (25°С; $U_{пит1}$ = 5 ± 0,5 В; $U_{пит2}$ = 5 ± 0,5 В)

Наименование параметра	Обозначение	Ед. изм.	Значения		Режим измерения
			мин.	макс.	
Выходное напряжение низкого уровня	$U_{вых}^0$	В		0,5	Iвых= 5 мА
Напряжение изоляции	Uиз	В	1500		t = 5 с
Входной ток низкого уровня	$I_{вх}^0$	мА		1,5	$U_{вх}$ = 0
Входной ток высокого уровня	$I_{вх}^1$	мА		0,5	$U_{вх}$ = $U_{пит}$
Выходное ток высокого уровня	$I_{вых}^1$	мкА		100	$U_{вых}$ = $U_{пит}$
Ток потребления	Iпот1	мА		10	$U_{пит}$1 = 5,5 В
Ток потребления	Iпот2	мА		10	$U_{пит}$2 = 5,5 В
Время задержки распространения при включении	$t_{здр}^{10}$	нс		200	Rн=510 Ом
Время задержки распространения при выключении	$t_{здр}^{01}$	нс		200	Rн=510 Ом
Время задержки включения по входу разрешения	$t_{вкл}^{10}$	нс		50	Rн=510 Ом
Время задержки выключения по входу разрешения	$t_{выкл}^{01}$	нс		50	Rн=510 Ом

ПРЕДЕЛЬНО-ДОПУСТИМЫЕ РЕЖИМЫ ЭКСПЛУАТАЦИИ

Параметры режима	Обозначение	Ед. изм.	Мин.	Макс.	Примечание
Напряжение питания 1	$U_{пит}$1	В	4,5 В	5,5	
Напряжение питания 2	$U_{пит}$2	В	4,5 В	5,5	
Входное напряжение низкого уровня	$U_{вх}^0$	В	0	0,4	
Входное напряжение высокого уровня	$U_{вх}^1$	В	2,4	$U_{пит}$	
Выходной ток низкого уровня	$I_{вых}^0$	мА	5	15	
Рабочий диапазон температур	T	°С	-60	125	

Гамма-процентная наработка T_γ при γ = 97,5 % при температуре окружающей среды не более (65±5) ºС - не менее 100 000 ч.

Гамма - процентный срок сохраняемости $T_{c\gamma}$ при γ = 99 % - 25 лет.