Микросхема интегральная	КР293КП9А АДБК.431160.616 ТУ

Особенности:
- Коммутируемое напряжение не более 60 В;
- Выходное сопротивление в открытом состоянии не более 5 Ом для 1 канала и не более 6 Ом для 2 канала.

Применение:
- в качестве коммутатора с электрической изоляцией между входом и выходом микросхемы.

Схема электрическая принципиальная:

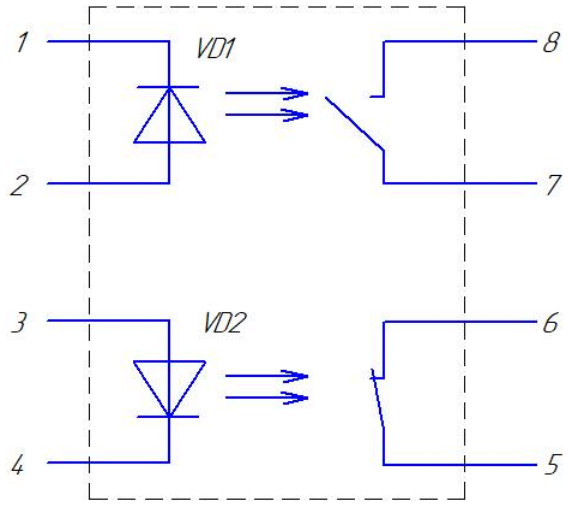

У80.073.103 ГЧ

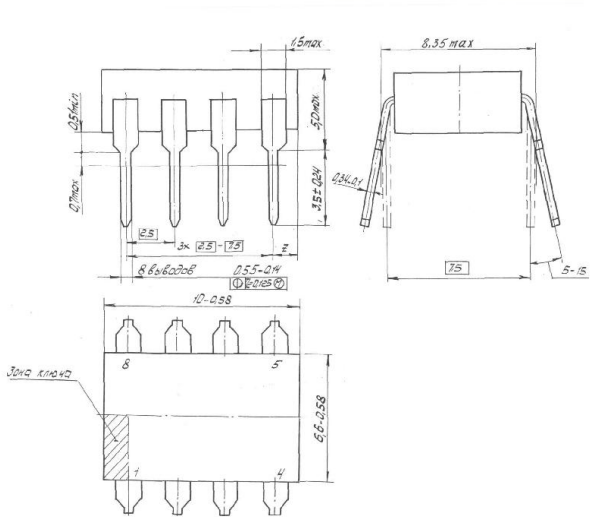

№ Вывода	Назначение
1	Катод с/д (1 канал)
2	Анод с/д (1 канал)
3	Анод с/д (2 канал)
4	Катод с/д (2 канал)
5	Uвых + (2 канал)
6	Общий (2 канал)
7	Общий (1 канал)
8	Uвых + (1 канал)

ЭЛЕКТРИЧЕСКИЕ ПАРАМЕТРЫ

Наименование параметра, единица измерения (режим измерения)	Буквенное обозначение	Норма		Температура, °С
		Не менее	Не более	
Входное напряжение, В (при Iвх= 10 мА)	Uвх	1,1	1,6	25±10
			1,9	Минус 45±3
			1,6	85±3
Напряжение изоляции, В	Uиз	1500	-	25±10

Наименование параметра, единица измерения (режим измерения)	Буквенное обозначение	Норма		Температура, ^{o}C
		Не менее	Не более	
Ток утечки на выходе в закрытом состоянии, мкА (1-й канал выводы 1,2,7,8 при Uвх=0,8 В, Uком = ±60 В)	Iут.вых	-	10	25±10 минус 45±3
(2-й канал выводы 3,4,5,6 при Iвх=5 мА, Uком = ±60 В)		-	10	25±10 минус 45±3
(1-й канал выводы 1,2,7,8 при Uвх=0,8 В, Uком = ±60 В)		-	100	85±3
(2-й канал выводы 3,4,5,6 при Iвх=5 мА, Uком = ±60 В)		-	100	85±3
Выходное сопротивление в открытом состоянии, Ом (1-й канал выводы 1,2,7,8 при Iвх= 5 мА, Iком= ±220 мА)	Rотк	-	5	25±10
(2-й канал выводы 3,4,5,6 при Uвх= 0,8 В, Iком= ±220 мА)		-	6	25±10
(1-й канал выводы 1,2,7,8 при Iвх= 5 мА, Iком= ±220 мА)		-	8	Минус 45±3 85±3
(2-й канал выводы 3,4,5,6 при Uвх= 0,8 В, Iком= ±220 мА)		-	9	Минус 45±3 85±3
Время включения, мс (при Iвх.и= 10 мА, Uком= 50 В, Rн=1 кОм, tвх.и= 10 мс, fвх.и= 50 Гц)	tвкл	-	2	25±10
Время выключения, мс (при Iвх.и= 10 мА, Uком= 50 В, Rн=1 кОм, tвх.и= 10 мс, fвх.и= 50 Гц)	tвыкл	-	2	25±10
Проходная емкость, пФ (при F= 10 МГц, Uиз = 0)	Спр	-	3	25±10
Примечания: 1 *Uиз измеряется при относительной влажности воздуха не более 50% в течение 1 мин, контролируемый ток не должен превышать 10 мкА. 2 Нормы на электрические параметры приведены для одного (любого) канала				

ПРЕДЕЛЬНО ДОПУСТИМЫЕ ЗНАЧЕНИЯ РЕЖИМОВ

Наименование параметра, единица измерения (режим измерения)	Буквенное обозначение	Норма	
		Не менее	Не более
Коммутируемое напряжение, В	Uком	Минус 60	60
Входное напряжение в выключенном состоянии, В	Uвх.выкл	-	3
Коммутируемый постоянный ток, мА	I ком	Минус 220	220

Наименование параметра, единица измерения (режим измерения)	Буквенное обозначение	Норма	
		Не менее	Не более
Коммутируемый импульсный ток (одиночный импульс), мА (при tи ≤ 10 мс)	Iком.и	-	350
Входной ток, мА	Iвх	5	25
Повторяющийся входной импульсный ток, мА (при tи ≤ 100 мс, Q=2)	Iвх.и.п.	-	40
Входной импульсный ток, мА (при tи ≤ 100 мкс, F=1,0 кГц)	Iвх.и	-	150

Диапазон рабочих температур от минус 45 до 85°С. Пониженная предельная температура минус 60°С. Повышенная предельная температура 100°С. Изменения температуры среды от минус 60 до 100°С.

Допустимое значение статического потенциала 500 В.

Микросхемы пригодны для монтажа в аппаратуре паяльником и методом групповой пайки при температуре не выше 265°С продолжительностью не более 3с. Число допустимых перепаек выводов микросхем при проведении монтажных (сборочных) операций не более 2-х.

Наработка микросхем 25000 ч в пределах гарантийного срока хранения, а в облегченном режиме Iком ≤ 40мА, Uком ≤ 115 В и температуре окружающей среды ≤ 35°С — 40000 ч.

Интенсивность отказов микросхем в течение наработки не более $1 \cdot 10^{-6}$ 1/ч.

Гарантийный срок хранения — 12 лет со дня изготовления.

Обозначение микросхем при заказе и в конструкторской документации другой продукции:

Микросхема КР293КП9А АДБК.431160.616 ТУ.

302040 РОССИЯ г. Орел, ул. Лескова, 19, АО «ПРОТОН»
Телефон: (4862) 49-85-43; Факс: (4862) 49-85-36; e-mail: sktb@proton-orel.ru