Двухканальное оптореле малой мощности общего назначения	К449КП3ВТ АДБК.431160.907 ТУ

Особенности:
- нормально разомкнутые контакты
- коммутация цепей переменного тока
- коммутируемое напряжение ± 400 В
- напряжение изоляции 1500 В

Применение:
- телекоммуникации
- промышленная автоматика
- системы безопасности

Схема электрическая принципиальная:

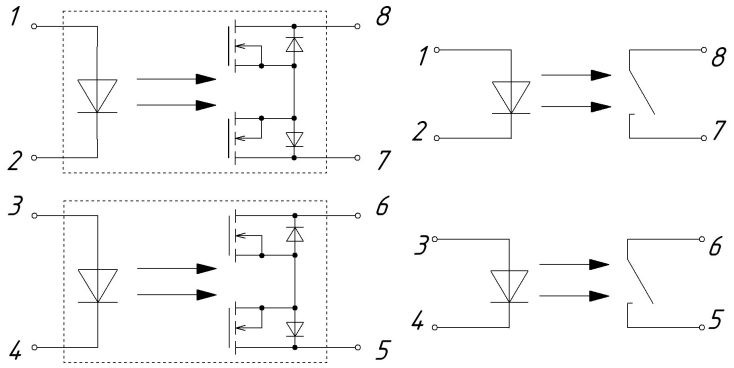

КЕНС.431156.011 ГЧ

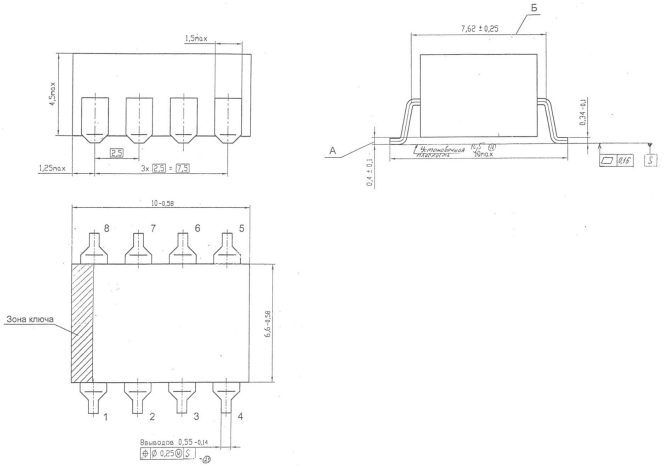

№ вывода	Назначение
1	Анод с/д 1 канал
2	Катод с/д 1 канал
3	Анод с/д 2 канал
4	Катод с/д 2 канал
5	Выход коммутатора 2 канал
6	Выход коммутатора 2 канал
7	Выход коммутатора 1 канал
8	Выход коммутатора 1 канал

ЭЛЕКТРИЧЕСКИЕ ПАРАМЕТРЫ МИКРОСХЕМ

Наименование параметра (режим измерения), единица измерения	Буквенное обозначение	Норма		Температура, °С	Примечание
		не менее	не более		
Входное напряжение, В (при Iвх=10 мА)	Uвх	1,1	1,6	25±10	
			1,9	минус 45±3	
			1,6	85±3	
Напряжение изоляции (среднеквадратическое), В	Uиз	1500		25±10	1
Ток утечки на выходе в закрытом состоянии, мкА (при Uвх = 0,8 В, Uком = ± 230 В)	Iут.вых		10	25±10 минус 45±3	
			100	85±3	
Выходное сопротивление в открытом состоянии, Ом (при Iвх = 5 мА, Iком = ± 80 мА)	Rотк		40	25±10	
			52	минус 45±3	

Наименование параметра (режим измерения), единица измерения	Буквенное обозначение	Норма		Температура, °С	Приме-чание
		не менее	не более		
				85±3	
Проходная ёмкость, пФ (при F=10 МГц, Uиз = 0)	Спр		3	25±10	
Время включения и выключения, мс (при Iвх.и = 5 мА, Uком = 50 В, Rн = 1 кОм, Fвх.и = 50 Гц, Сн = 25 пФ, τвх.и = 10 мс)	tвкл		2	25±10	
	tвыкл		2		
П р и м е ч а н и е: 1 Uиз – при относительной влажности воздуха не более 50% в течение 1 мин. Контролируемый ток не должен превышать 10 мкА.					

ПРЕДЕЛЬНО-ДОПУСТИМЫЕ ЗНАЧЕНИЯ ЭЛЕКТРИЧЕСКИХ РЕЖИМОВ

Наименование параметра (режим и условия измерения), единица измерения	Буквенное обозначение	Норма	
		не менее	не более
Коммутируемое напряжение, В	Uком.max	-400	400
Входное обратное напряжение, В	Uвх.обр		3
Коммутируемый постоянный ток, мА	Iком	-60	60
Коммутируемый импульсный ток, мА (при τи ≤ 10 мс)	Iком.и		180
Входной ток, мА	Iвх	5	25
Входной импульсный ток, мА (при τи ≤ 100 мкс, F = 1 кГц)	Iвх.и		150
Повторяющийся входной импульсный ток, мА (при τи ≤ 100 мкс, Q = 2)	Iвх.и. п		40

Диапазон рабочих температур: от минус 45˚С до 85˚С. Изменение температуры среды: от минус 60˚С до 100˚С.

Микросхемы пригодны для монтажа в аппаратуре методом групповой пайки и паяльником при температуре не выше 265˚С, время пайки не более 3с. Число допустимых перепаек при проведении монтажных (сборочных) операций не более 3-х.

Допустимое значение статического потенциала 500В.

Гарантийная наработка не менее 30 000 ч в пределах гарантийного срока хранения.

Интенсивность отказов в течение наработки не более $1 \cdot 10^{-6}$ 1/ч.

Гамма-процентный срок сохраняемости — 15 лет.

Обозначение при заказе и в конструкторской документации другой продукции:

Микросхема К449КП3ВТ АДБК.431160.907 ТУ.

302040 РОССИЯ г. Орел, ул. Лескова, 19, АО «ПРОТОН»
Телефон: (4862) 49-85-43; Факс: (4862) 49-85-36; e-mail: sktb@proton-orel.ru