Микросхема двухтактного контроллера с диагностикой для продукции специального назначения	5330ЕУ022 АЕНВ.431260.638 ТУ

Особенности:

- напряжение питания 3 … 9 В;
- ток потребления в выключенном состоянии 10 мкА;
- настройка частоты (0,7RC);
- вход отключения выхода;
- металлокерамический корпус типа 2101.8-7;
- двухтактный выход;
- пауза между импульсами.

Применение

- драйвер трансформатора;
- системы гальванической развязки;
- DC/DC преобразователи;
- изолированные интерфейсы типа RS-485/RS-232;
- медицинское, контрольно-измерительное, сетевое оборудование.

Общий вид и расположение выводов микросхемы

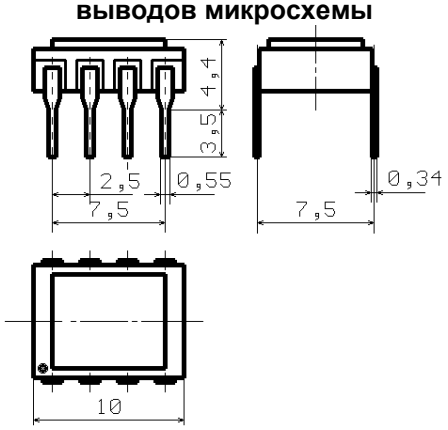

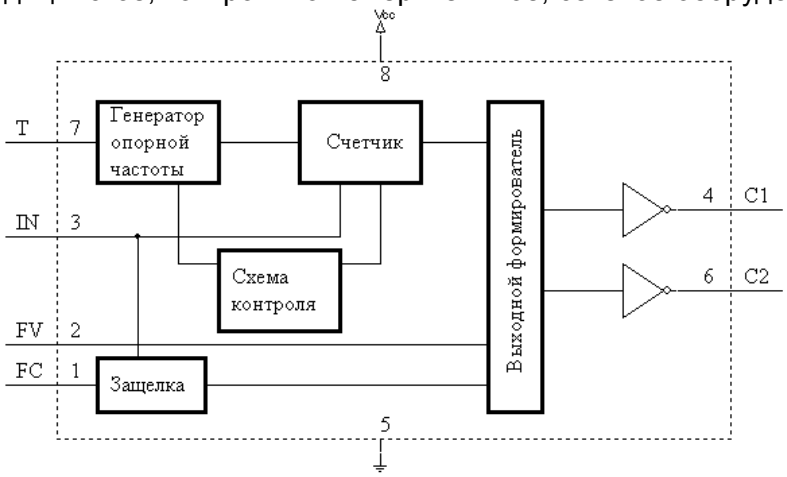

Вывод	Обозначение	Назначение
1	FC	Блокировка по фронту
2	FV	Блокировка по уровню
3	IN	Выбор частоты
4	C1	Выход 1
5	Gnd	Общий
6	C2	Выход 2
7	T	Генератор
8	Ucc	Питание

ЭЛЕКТРИЧЕСКИЕ ПАРАМЕТРЫ

Наименование параметра, единица измерения	Обозначение	Норма		Режим измерения
		не менее	не более	
Минимальное выходное напряжение высокого уровня, В	U_{OH}	8,0	-	U_{CC} = 9,0 В, U_{IH} = 6,3 В, U_{IL} = 1,8 В, I_{OH} = 50 мА
Максимальное выходное напряжение низкого уровня, В	U_{OL}	-	1,0	U_{CC} = 9,0 В, U_{IH} = 6,3 В, U_{IL} = 1,8 В, I_{OL} = 50 мА
Входной ток , мкА	I_{IH}, I_{IL}	-	0,1	U_{CC} = 9,0 В, U_{IH} = 9,0 В, U_{IL} = 0,0 В
Ток потребления, мкА	I_{CC}	-	10,0	U_{CC} = 9,0 В, U_{IH} = 9,0 В, U_{IL} = 0,0 В

ПРЕДЕЛЬНО-ДОПУСТИМЫЕ РЕЖИМЫ ЭКСПЛУАТАЦИИ

Наименование параметров, единица измерения	Обозначение	предельно-допустимый		предельный	
		не менее	не более	не менее	не более
Напряжение питания, В	U_{CC}	3,0	9,0	-0,5	9,5
Напряжение низкого уровня на входе, В	U_{IL}	0,0	0,2 U_{CC}	-0,5	-
Напряжение высокого уровня на входе, В	U_{IH}	0,7 U_{CC}	U_{CC}	-	U_{CC}+0,5
Ток средний через один выход, мА	I_{OH}, I_{OL}	-	250	-	300
Ток средний через вывод питания, мА	I_{CC}	-	300	-	350

УРОВЕНЬ СТОЙКОСТИ К СПЕЦИАЛЬНЫМ ФАКТОРАМ

7.И$_1$	7.И$_6$	7.И$_7$	7.И$_8$	7.С$_1$	7.С$_4$	7.К$_1$	7.К$_4$	7.К$_{11}$, 7.К$_{12}$
4Ус	3Ус	2Ус	0,7×1Ус	50×5Ус	0,1×1Ус	1К	0,1×1К	60 МэВ·см^2/мг

Гамма-процентная наработка до отказа Тγ микросхем при γ = 97,5 % в режимах и условиях эксплуатации, установленных в ТУ, при температуре окружающей среды не более (65±5) ºС должна быть не менее 150 000 ч и не менее 200 000 часов в облегченном режиме (U_{CC} = 5 В; I_O ≤ 100 мА при температуре от минус 10 до 65 ºС) в пределах срока службы Тсл = 25 лет.

Гамма - процентный срок сохраняемости Тсγ при γ = 99 % - 25 лет.