Драйвера IGBT (БТИЗ) с диагностикой и гальванической оптоэлектронной развязкой	2634МХ024 АЕНВ.431260.638 ТУ

Особенности

- импульсный выходной ток 2 А
- однополярное напряжение питания схемы управления БТИЗ до 30 В
- питания схемы управления БТИЗ с отрицательным смещением затвора до 15 В
- запирание БТИЗ при напряжении питания микросхемы меньше 15 В
- формирование сигнала «перегрузка»
- время задержки не более 500 нс
- 1500 В напряжение изоляции
- 16-выводной планарный металлокерамический корпус – 4112.16-1.

Применение

- изолированное управление силовыми транзисторами БТИЗ и МОП
- схемы управления электродвигателями
- блоки питания
- преобразователи напряжения

Аналог

ACPL-332J

Общий вид и расположение выводов

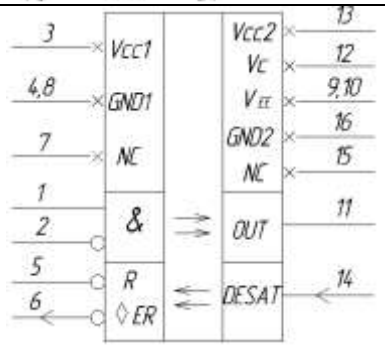

ЭЛЕКТРИЧЕСКИЕ ПАРАМЕТРЫ (25°С; Ucc1 = 5 ± 0,5 В; Ucc2 = 30В)

Наименование параметра	Обозначение	Ед. изм.	Значения		Режим измерения
			мин.	макс.	
Выходное напряжение низкого уровня	$U_{ВЫХ}^{0}$	В		1,0	Iвых= 100 мА
Выходное напряжение высокого уровня	$U_{ВЫХ}^{1}$	В	27		Iвых= 650 мА
Напряжение включения по питанию	$U_{П.ВКЛ}$	В	10		Uвых ≥ 10 В
Напряжение выключения по питанию	$U_{П.ВЫКЛ}$	В		13	Uвых ≥ 1,5 В
Напряжение изоляции	$U_{ИЗ}$	В	1500		t = 5 с
Ток потребления схемы управления	$I_{ПОТ1}$	мА		25	
Ток потребления	$I_{ПОТ2}$	мА		25	
Время задержки включения	$t_{ЗДР}^{01}$	нс		500	Rн=10 Ом; Сн = 10 нФ
Время задержки выключения	$t_{ЗДР}^{10}$	нс		500	Rн=10 Ом; Сн = 10 нФ

ПРЕДЕЛЬНО-ДОПУСТИМЫЕ РЕЖИМЫ ЭКСПЛУАТАЦИИ

Параметры режима	Обозначение	Ед. изм.	Мин.	Макс.	Примечание
Напряжение питания входа	U_{CC1}	В	4,5	5,5	
Напряжение питания выхода	U_{CC2}	В	15	30	
Импульсный выходной ток	*Iвых.и*	А	- 2	2	tимп = 1 мкс
Рабочий диапазон температур	*T*	°С	-60	85	

УРОВЕНЬ СТОЙКОСТИ К СПЕЦИАЛЬНЫМ ФАКТОРАМ

7.И$_1$	7.И$_6$	7.И$_7$	7.И$_8$	7.И$_{12}$	7.И$_{13}$	7.С$_1$	7.С$_4$	7.К$_1$	7.К$_4$	7.К$_{11}$, 7.К$_{12}$
2Ус	2Ус	5×4Ус	0,006×1Ус	2Р	0,006×1Р	6×1Ус	2×1Ус	2К	1К	60 МэВ·см^2/мг

Наработка до отказа $T_н$ при температуре окружающей среды не более (65±5) ºС - не менее 100 000 ч.
Гамма - процентный срок сохраняемости $T_{c\gamma}$ при γ = 99 % - 25 лет.